OLYMPUS

Your Vision, Our Future

Microscope Optical Components

TECHSAN SYSTEM Co.,Ltd

OLYMPUS
Your Vision, Our Future

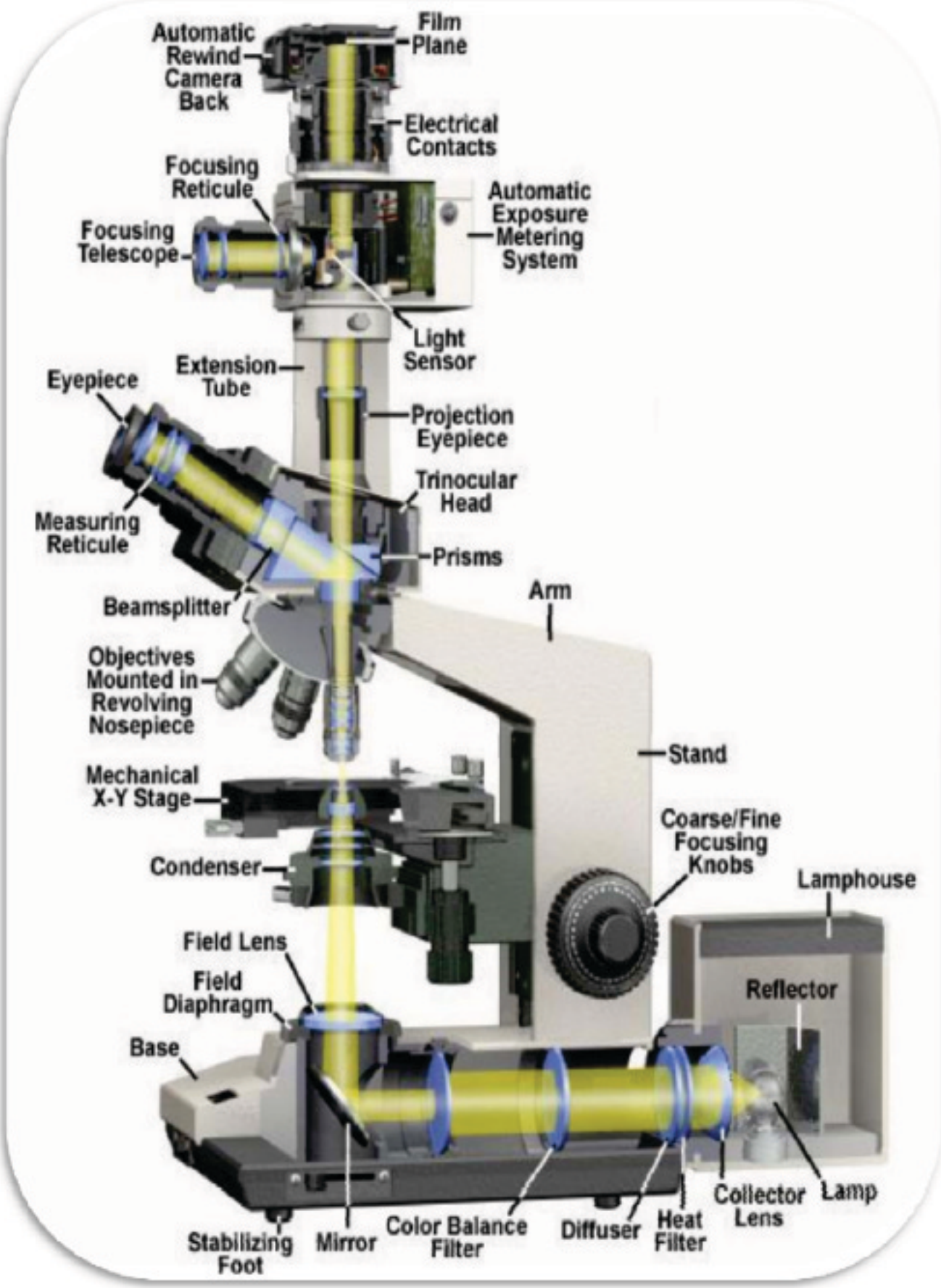

현미경 각 부분의 명칭: BH2

TECHSAN SYSTEM Co.,Ltd

OLYMPUS
Your Vision, Our Future

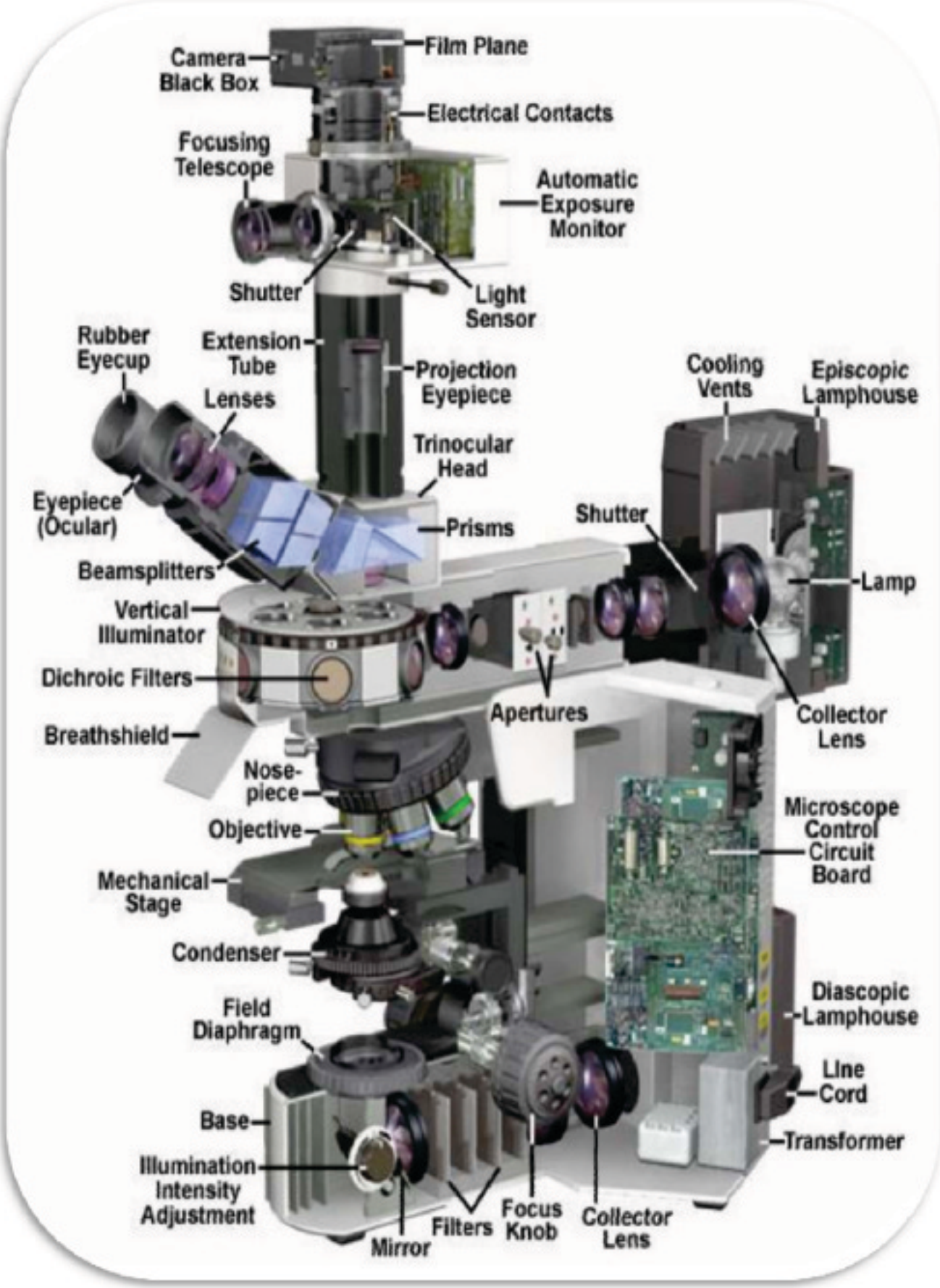

현미경 각 부분의 명칭: BX51

TECHSAN SYSTEM Co.,Ltd

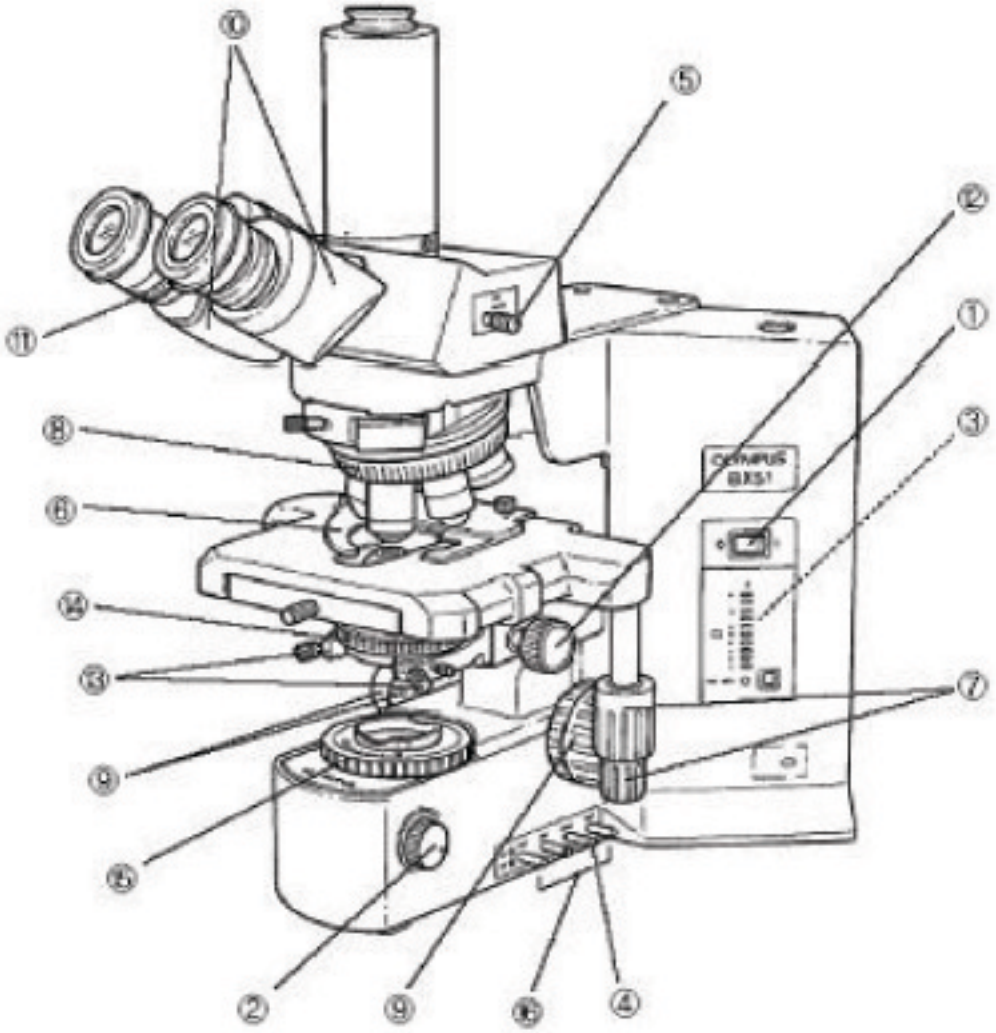

① 전원 스위치 (Main switch)
② 밝기 조정 핸들 (Brightness adjustment knob)
③ 전압 지시기 LED (Voltage Indicator LED)
④ LBD 필터 (Light Balanced Daylight filter)
⑤ 광로 조정 핸들 (Light path selector knob)
⑥ 슬라이드 홀더 (Slide holder)
⑦ 스테이지 이송 핸들 (X axis knob, Y axis knob)
⑧ 리볼빙 노스피스 (Revolving nosepiece)
⑨ 미, 조동핸들 (Fing adjustment knob, Coarse adjustment knob)
⑩ 경통 (Observation tube)
⑪ 시도조정 링 (Diopter adjustment ring)
⑫ 콘덴서 높이조정 핸들 (Condenser height adjustment knob)
⑬ 콘덴서 위치조정 나사 (Conderser position adjustment knob)
⑭ 콘덴서 조리개 조정 링 (Aperture iris diaphragm ring)
⑮ 영역 조리개 조정 링 (Field iris diaphragm ring)
⑯ 필터 조정 핸들 (Filter knobs: ND6, ND25, LBD, Optional filter)